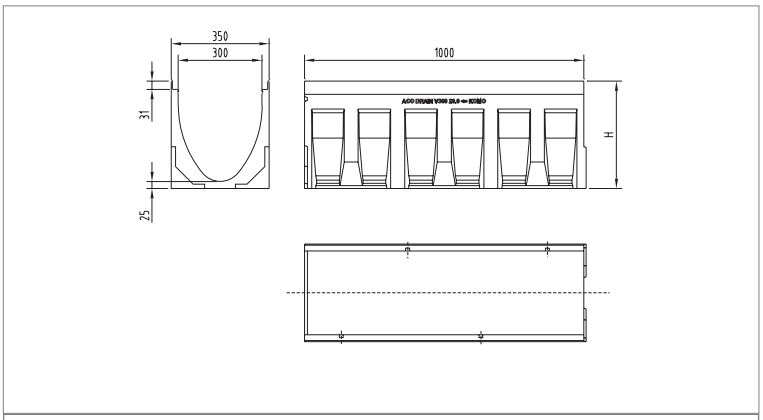

žlab V300 - 1,0 m

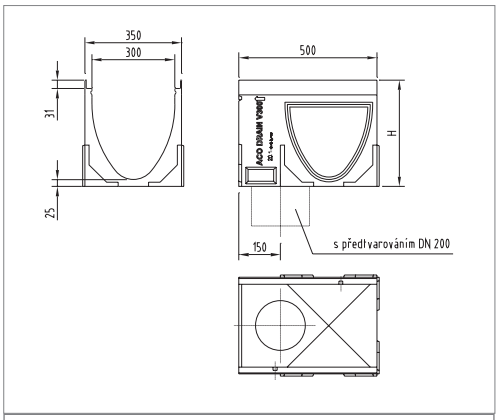

žlab V300 - 0,5 m, s předtvarováním pro svislý odtok

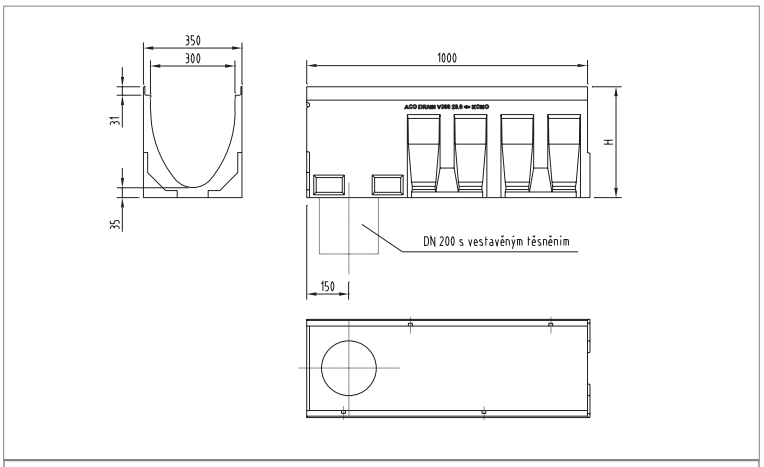

žlab V300 - 1,0 m, s integr. těsněním svislého odtoku

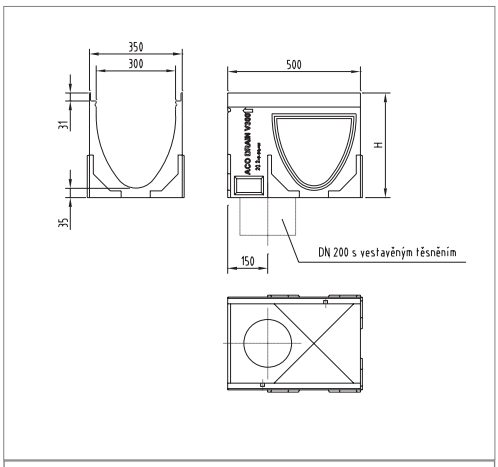

žlab V300 - 0,5 m, s integr. těsněním svislého odtoku

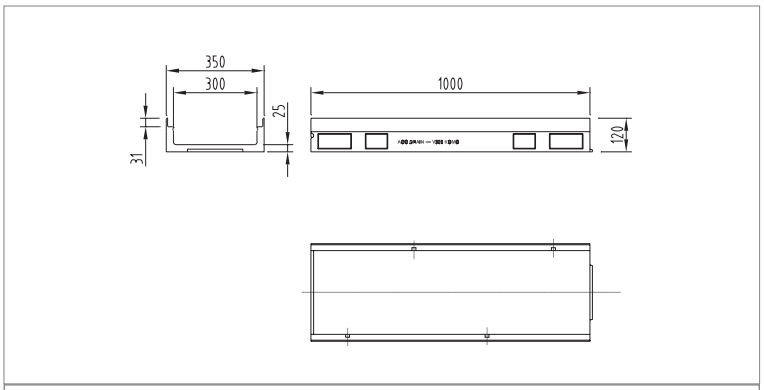

žlab V300 (H120) - 1,0 m

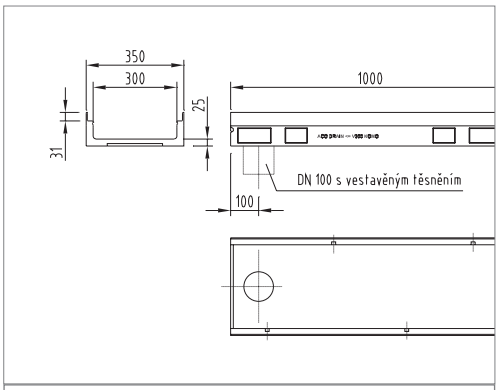

žlab V300 (H120) - 1,0 m, s integr. těsněním svis. odtoku

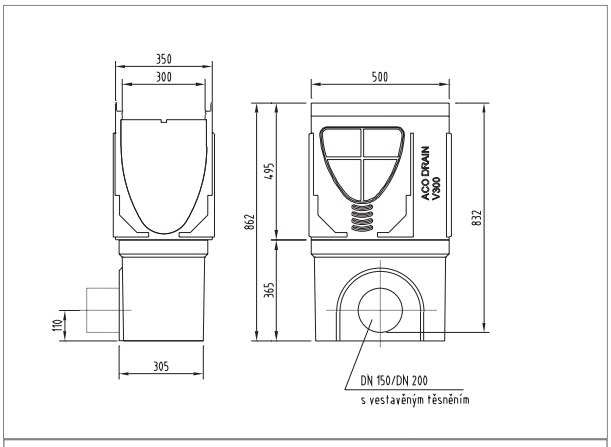

vpust V300 - 0,5 m, s odtokem DN/OD 160 | 200